E2 ЗАДВИЖКА

фланцевая DN 250-600, PN 10 | PN 16 | PN 25

A

Особенности модели

- Упругозапирающаяся клиновая задвижка с гладким проходным каналом
- Размеры фланца соответствуют EN 1092-2, ГОСТ 12815-80

  отверстия для:
  PN 10-стандарт (4000*E2*, 4700*E2*);
  PN 25 (4710*E2*);
  PN 16 (4000*E2*, 4700*E2*)
  указать при заказе. Другие стандарты по запросу
- Благодаря одинаковому диаметру прохода возможна чистка
- На 100 % подходит для работы с электроприводом
- Уплотнительные кольца круглого сечения предназначены для замены без давления
- Цилиндрический подшипник гарантирует мин. усилия на закрытие
- Легкое приведение в действие без байпаса и дополнительных усилий - даже при разности давлений в16 бар
- Для установки электропривода или индикатора положения снять центрирующий фланец и установить индикатор положения или электропривод с переходником

№ 4000*E2*
№ 4700*E2*
№ 4710*E2*

Стандартное исполнение: без штурвала и штока

Варианты исполнения: с переходником для электропривода: № 4000EL*E2*
с индикатором положения: № 4000ST*E2*

Специальное исполнение: по запросу
- Угловая передача
- при DN 500/DN 600
  - Возможно исполнение с байпасом (DN 50)
  - Подача и удаление воздуха из крышки;

VGW GEPRÜFT

№ для заказа	Исполнение	МОР (PN)	Номин. внутр. диаметр/DN							
			250	300	350	400	450*	500*	500	600
4000*E2*	короткая EN 558-1 GR 14	16								
4700*E2*	длинная EN 558-1GR 15	16								
4710*E2*	длинная EN 558-1GR 15	25								

Комплектующие

Подходящие аксессуары: см. страницу A 1/2

Штурвал:		№ 7800
Штоки:	фикс. длины	№ 9000*E2*
	телескопич.	№ 9500*E2*
Коверы:	фикс. длины	№ 1750
	телескопич.	№ 2050
		№ 2051K
Электропривод:		№ 9920
Адаптер для электропривода (*E2* переходник):		№ 8630*E2*
Опорная плита:	№ 3481, № 3482	
Наконечник штока:	№ 2156, № 2157, № 2158	
Удлинитель штока:	№ 7820, № 7825	
Болты с гайками:	№ 8810, № 8830, № 8840	
Стойка HAWAK для задвижек:	№ 9894, № 9895	
Межфланцевая прокладка:	№ 3390,№ 3470	

Пример использования

E2 ЗАДВИЖКА

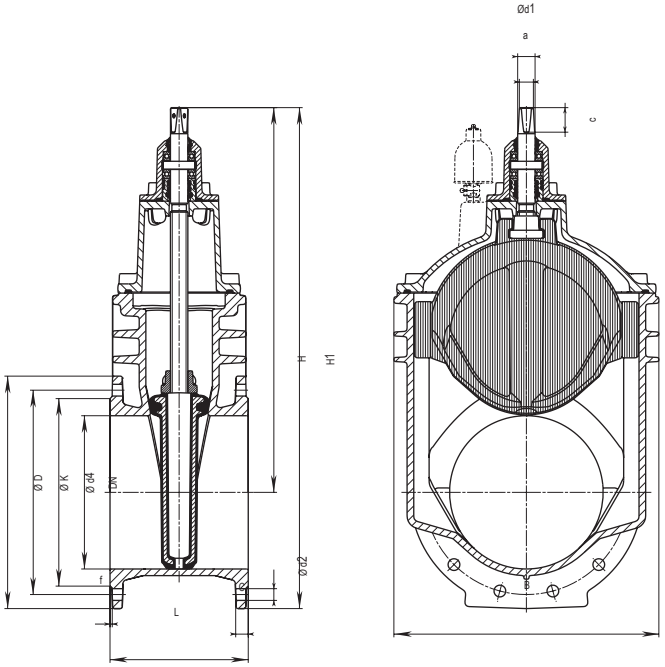

DN	MOP (PN)	Ø D	C	Ø K	Ø d4	f			Ø d2	a	c	Ø d1	H	H1			B		
250	10	400	22	350	319	3	12	M 20	23	27,3	48	34	670	870	250	450	432	100,0	121,0
	16			355				M 24	28										
	25	425	24,5	370	330			M 27	31					883					136,0
300	10	455	24,5	400	367	4	12	M 20	23	27,3	48	34	753	981	270	500	518	147,0	170,0
	16			410				M 24	28										
	25	485	27,5	430	389	5	16	M 27	31					996					196,0
350	10	520	26,5	460	427	4	16	M 20	23	27,3	48	34	838	1098	290		604	205,0	
	16			470				M 24	28										
400	10	580	28	515	477	4	16	M 24	28	32,3	55	44	974	1264	310	600	687	261,0	300,0
	16			525				M 27	31										
450*	10	640	30	565	530	4	20	M 24	28	32,3	55	44	974	1310		650	687		332,0
	16			585				M 27	31										
500*	10	715	31,5	620	582	4	20	M 24	28	32,3	55	44	974	1345		700	687		371,0
	16			650				M 30	34										
500	10	715	31,5	620	582	4	20	M 24	28	36,3	66	50	1220	1578	350	700	800	488,0	542,0
	16			650				M 30	34										
600	10	840	36	725	720	5	20	M 27	31	36,3	66	50	1377	1797	390	800	944	720,0	789,0
	16			770				M 33	37										